MATERIALE
Tecnopolimero speciale conduttivo a base poliammidica (PA) rinforzato fibra vetro, colore nero, finitura mat.
Resistività di superficie 10^3 Ω (metodo di prova ASTM D257), resistività di volume 10^3 Ωcm (metodo di prova ASTM D257).

ESECUZIONE STANDARD
Fori passanti per viti a testa cilindrica con cava esagonale.

CARATTERISTICHE E APPLICAZIONI
Lo speciale tecnopolimero conduttivo (ESD-C Electrostatic Discharge Conductive) previene l'accumulo di carica elettrostatica. Le maniglie M.443-ESD sono quindi indicate per applicazioni in aree "ESD PROTECTED AREA" (EPA) dove tutti i componenti sensibili alle scariche elettrostatiche devono essere trattati con il minimo rischio di danneggiamento. Il marchio (ESD-C) inciso in modo indelebile sulla superficie della maniglia identifica la particolare caratteristica di conduttività secondo le norme EN 100015/1 e IEC 61340-5-1.

DATI TECNICI
Resistenza all'applicazione di un carico a trazione e resistenza all'urto: i valori F1, F2, L1 e L2, riportati in tabella, sono stati rilevati durante prove a rottura, mediante apposito apparecchio dinamometrico, nelle condizioni di prova raffigurate e a temperatura ambiente.



ELESA Original design

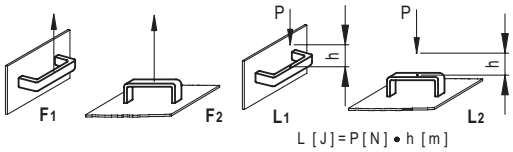

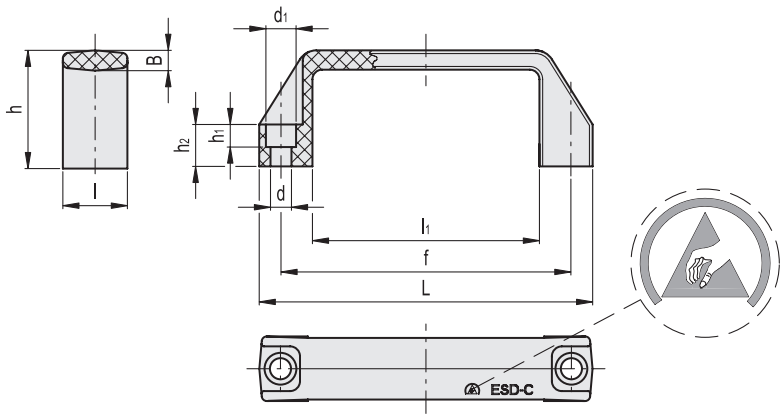

Codice	Descrizione	L	f	d	d1	h	h1	h2	B	l	l1	F1 [N]	F2 [N]	L1 [J]	L2 [J]	⚖
154601	M.443/110-CH-ESD-C	109	93.5±0.5	6.5	10.5	38	7	13	5.5	21	74	3500	2500	15	8	21
154611	M.443/140-8-CH-ESD-C	137	117±1	8.5	13.5	41	8.5	15	7	26	93	4500	2500	20	13	34

11/2025

Proprietà dei modelli riservata ai termini di legge. Disegni e immagini non riproducibili se non citando la fonte.